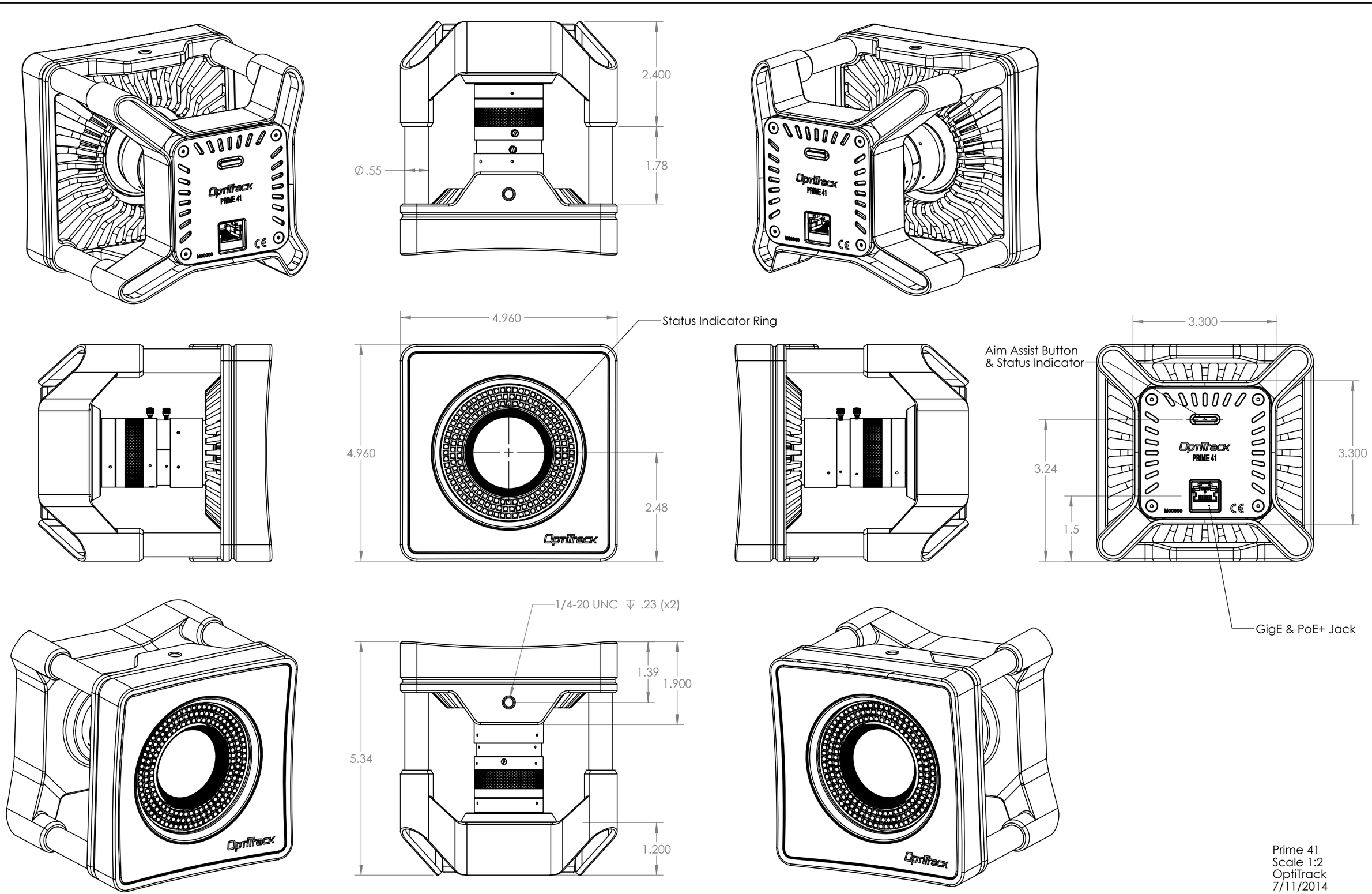

Prime 41
Scale 1:2
OptiTrack
7/11/2014